A.A.G. STUCCHI
ideas are made of light

A.A.G. STUCCHI s.r.l. u.s.
Via IV Novembre 30/32
23854 Olginate (LC) - ITALY
Ph. +39-0341-653111
Fax +39-0341-653250
info@aagstucchi.it
www.aagstucchi.it

652/V

MORSETTO CONNETTORE PRESA
SOCKET CONNECTOR TERMINAL BLOCK

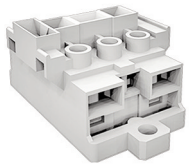

CE

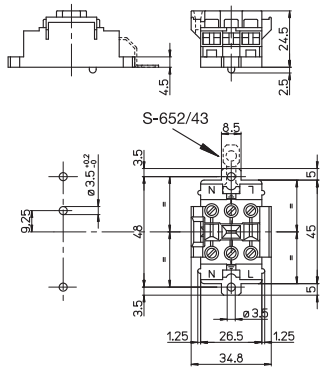

Con/With: 651/...

Dati tecnici
Technical data

- Poli - *Poles*	**2P+T**
- Corrente e tensione nominale - *Rated current and voltage*	**16A-400V**
- Temperatura massima di funzionamento (IEC) - *Maximum operating temperature (IEC)*	**T65**
- Grado di protezione - *Protection index*	**IP20**
- Cat. sovratensione / Grado di inquinamento - *Impulse withstand cat. / Pollution degree*	**III / 2**

Caratteristiche
Characteristics

– Corpo in policarbonato bianco
– *White polycarbonate body*

– Corpo serrafilo in ottone nichelato
– *Internal part in nickel plated brass*

fissaggio con vite
screw fixing

4kV
adatto per tensione di accensione ad impulsi fino a...
suitable for impulse ignition voltage up to...

S-652/43

entrata
input side

SERRAFILO
TERMINALS

uscita
output side

spelatura cavetti rigidi e flessibili
rigid and flexible wires stripping
9-10

serrafilo con vite e dado
terminals with screw and nut
1-2,5

1-2,5
serrafilo con vite e dado
terminals with screw and nut

9-10
spelatura cavetti rigidi e flessibili
rigid and flexible wires stripping

Marchi di qualità
Quality marks

Direttive Europee
European directives

Conforme "RoHS"
"RoHS" compliant

Non soggetto alla "RAEE"
Not subject to "WEEE"

Pesi e confezioni
Weights and packaging

Art. Codice prodotti *Product references*	g Peso netto *Net weight*	n° pz per sacco *per bag*	n° pz per scatola *per box*	n° pz per cartone *per carton*
652/V	**23,7**	**250**	**100**	

Note
Notes

La temperatura massima di funzionamento T è la massima temperatura ambiente alla quale il connettore puo' funzionare con il valore di corrente nominale indicato (EN/IEC61984). Limite di temperatura inferiore / superiore: -10 °C / +110 °C (EN/IEC61984).

The maximum operating temperature T is the maximum ambient temperature for the connector working at the rated current value indicated (EN/IEC61984). Temperature lower/upper limits: -10 °C / +110 °C (EN/IEC61984).