A.A.G. STUCCHI s.r.l. u.s.
Via IV Novembre 30/32,
23854 Olginate (LC) Italy
Ph. +39 0341 653111
Fax +39 0341 653250
www.aagstucchi.it
info@aagstucchi.it

2318-S/C-TS 2318-S/L-TS
2318-S/C-TF-TS 2318-S/L-TF-TS
2318-S/C-DS-TS 2318-S/L-DS-TS
2318-S/C-DP1-TS 2318-S/L-DP1-TS

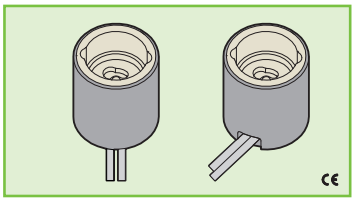

PORTALAMPADE PER LAMPADE A SCARICA AI VAPORI D'ALOGENURI
LAMPHOLDERS FOR HALIDE VAPOUR DISCHARGE LAMPS

Dati tecnici
Technical data

- Attacco lampada - *Lamp cap*	**GX8.5**
- Corrente e tensione nominale - *Rated current and voltage*	**2A-500V**
- Temperatura massima di funzionamento (IEC) - *Maximum operating temperature (IEC)*	**T250**
- Grado di protezione - *Protection index*	**IP20**
- Categoria di sovratensione - *Impulse withstand category*	**II**

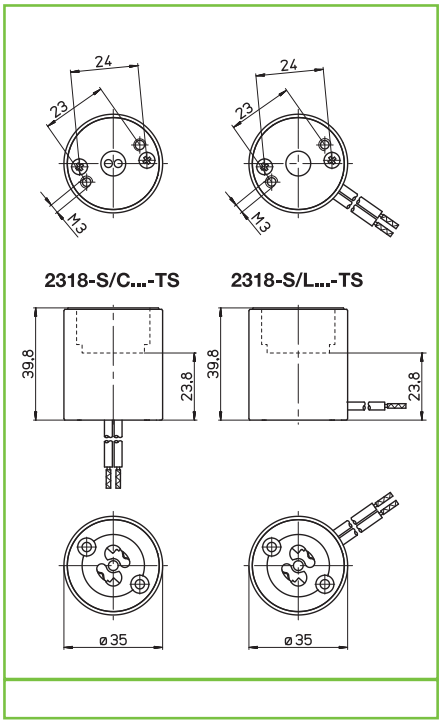

Caratteristiche
Characteristics

con bussole filettate M3
with M3 threaded bushes

— Corpo in steatite/PPS nero (T1=240°C)
— *Steatite/black PPS body (T1=240°C)*

— Contatti in acciaio nichelato
— *Nickel plated steel contacts*

— Copertura in alluminio sabbiato
— *Sand-blasted aluminium cover*

senza fissaggio
without fixing

fissaggio con vite
screw fixing

serrafilo automatico ad 1 foro
push-wire terminals with 1 hole

sezione conduttore flessibile con fascetta
section of the flexible conductor with ferrule
SIL 1

sezione conduttore flessibile con fascetta
section of the flexible conductor with ferrule
TF 1

sezione conduttore flessibile con fascetta
section of the flexible conductor with ferrule
DS 1

sezione conduttore flessibile con fascetta
section of the flexible conductor with ferrule
DP 1

lunghezza cavetto flessibile
flexible wire length
30

adatto per tensione di accensione ad impulsi fino a...
suitable for impulse ignition voltage up to...
5kV

isolato in classe II
class II insulated
DS DP1

Marchi di qualità
Quality marks

Direttive Europee
European directives

Conforme "RoHS"
"*RoHS*" *compliant*

Non soggetto alla "RAEE"
Not subject to "WEEE"

Pesi e confezioni
Weights and packaging

Art. codice prodotti *product references*	g peso netto *net weight*	pezzi per sacco *pieces per bag*	pezzi per scatola *pieces per box*
2318-S/C-TS	58,6		100
2318-S/L-TS	58,8		100
2318-S/C-TF-TS	55,1		100
2318-S/L-TF-TS	55,2		100
2318-S/C-DS-TS	60,4		100
2318-S/L-DS-TS	60,6		100
2318-S/C-DP1-TS	58,2		100
2318-S/L-DP1-TS	58,4		100

Note
Notes